Datablad

Varenummer: 23017771122K
Beskrivelse: E+G Håndhjul
VR.250 FP-A22-K

Mål

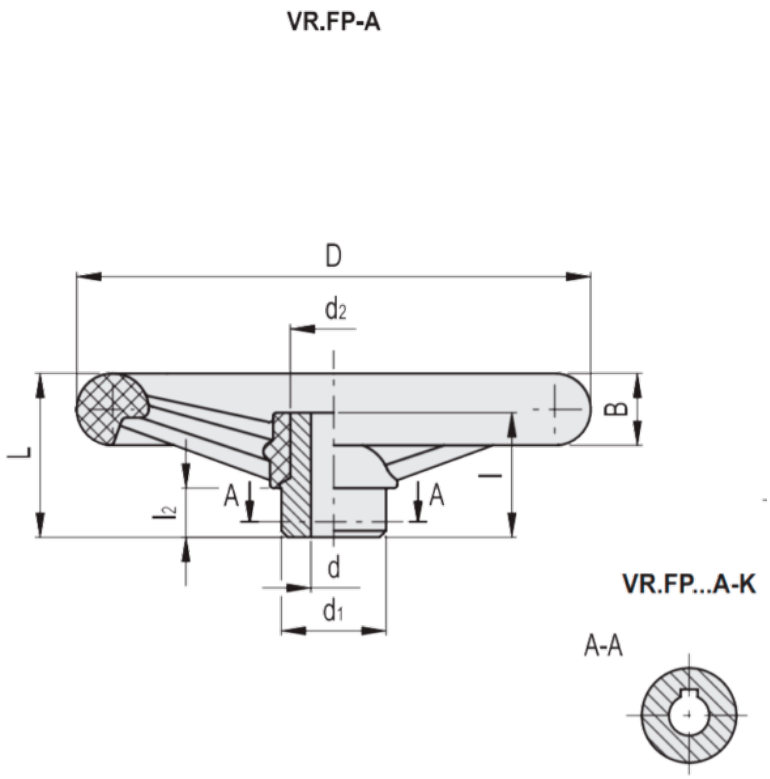

B	= 30	l	= 44
b	= 6	L	= 66
C (N*m)	= 405	L (J)	= 19
D	= 247	l2	= 15
d1	= 49	t	= 24.8
d2	= 38		
d\\\'	=		
d\\\'\\\'	=		

Dokumenter, målskitser og brochurer af enhver slags kan indeholde fejl for hvilke Brd. Klee A/S ikke hæfter.